NIRVANA

Spannmålskrossar K300, K500, K600

- **Hög kapacitet - homogen struktur**
- **Robust konstruktion**
- **Låg ljudnivå**

Nirvana spannmålskrossar tillverkade av AKRON-maskiner är uppbyggda på ett robust stativ av helsvetsad stålprofil. Modell K300 och K500 har två lika stora valsar som är räfflade och fjäderbelastade. Modell K600 har en tredje vals som möjliggör krossning i två steg vilket är lämpligt vid samkrossning mellan spannmål och ärtor.

Modell K300 och K500 finns i två utföranden, dels med drivning på en vals och dels med drivning på båda valsarna s.k. dubbeldrivning. Modell K600 är alltid försedd med dubbeldrivning.

Samtliga valsar är räfflade och fjädrade. Valstrycket är ställbart för val av krossningsgrad, vilket görs med ett enkelt handgrepp.

För att nedbringa ljudnivån från krossen är samtliga skydd avvibrerande och gummidämpade. Mellan krossarnas ben och golvet finns gummidämpare som tar upp vibrationer från krossen. I inloppen till krossarna finns magneter som avskiljer eventuella metallföremål som följer med spannmålen. Samtliga krossar är försedda med varvtalsvakt.

65900010 2000-06

Spannmålskrossar K300, K500, K600

Funktion

Spannmålsblandningen matas in i krossen från portionerare eller ficka. Krossningen sker till inställd krossningsgrad mellan valsarna. På modell K600 sker förkrossning av ärter med hjälp av den extra valsen, se skiss nedan. Krossning kan ske direkt i fodervagn eller skruvkupa för vidare transport med skruv.

Standardutrustning

Nirvana spannmålskrossar K300, K500 och K600 levereras som standard med monterad motor, korta ben, varvtalsvakt, påfyllnadskupa, magnet och gummidämpare.

Tillbehör

Doserare, utloppsränna, skruvanslutningskupa, startutrustning, nivåvakter och vaggspjäll för automatiskt stopp.

Data

Typ	Motor-storlek	Avverkning* kg/h	Antal drivna valsar	Valsdiam. i mm	Valsbredd i mm
K300	4 kW	400 - 700	1	350	125
K300 D	5,5 kW	400 - 900	2	350	125
K500	7,5 kW	600 - 1200	1	450	200
K500 D	7,5 kW	600 - 1500	2	450	200
K600	7,5 kW	900 - 1500	3	450**	200

*) Avverkning, beroende på krossningsgrad, spannmålsslag, renhet och vattenhalt.
**) Valsdiameter på förvals = 140 mm.

Valsbeskrivning på K600.

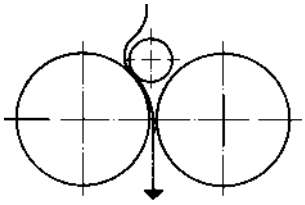

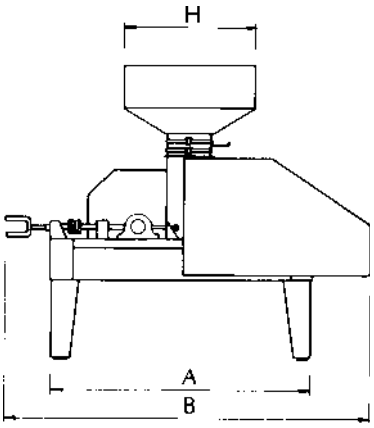

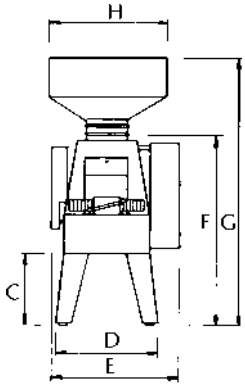

Typ	A	B	C	D	E	F	G	H
K300	1000	1560	375	415	590	870	1280	400
K300D	1000	1560	375	415	590	870	1280	400
K500	1200	1760	375	495	670	1060	1400	400
K500D	1200	1760	375	495	670	1060	1400	400
K600	1200	1760	375	495	670	1060	1400	400

Rätt till ändringar förbehålles utan föregående meddelande.

65900010 2000-06

NIRVANA
AB AKRON-maskiner
531 04 JÄRPÅS, Sweden
Tel.int: +46(0)510-914 00 Telefax int: +46(0)510-916 49